Cilindros Hidráulicos Nacionales 2H Gen II

En **sistemas de control de cargas** los cilindros 2H generación 2 son **la mejor opción**

UNIVERSAL: 1 embolo universal para 4 tipos de sellos, ideal para cambios de aplicaciones.

AMORTIGUAMIENTO: tipo cartucho para todos los diámetros, amortiguamiento preciso.

DISMINUYE DAÑO: bandas de desgaste para disminuir daños en camisa.

CONTACTO

HEISATEAM
T. (81)8374-0497
heisaventas@heisateam.com
www.heisateam.com

Parker

Beneficios y Características Cilindros 2H Generación II

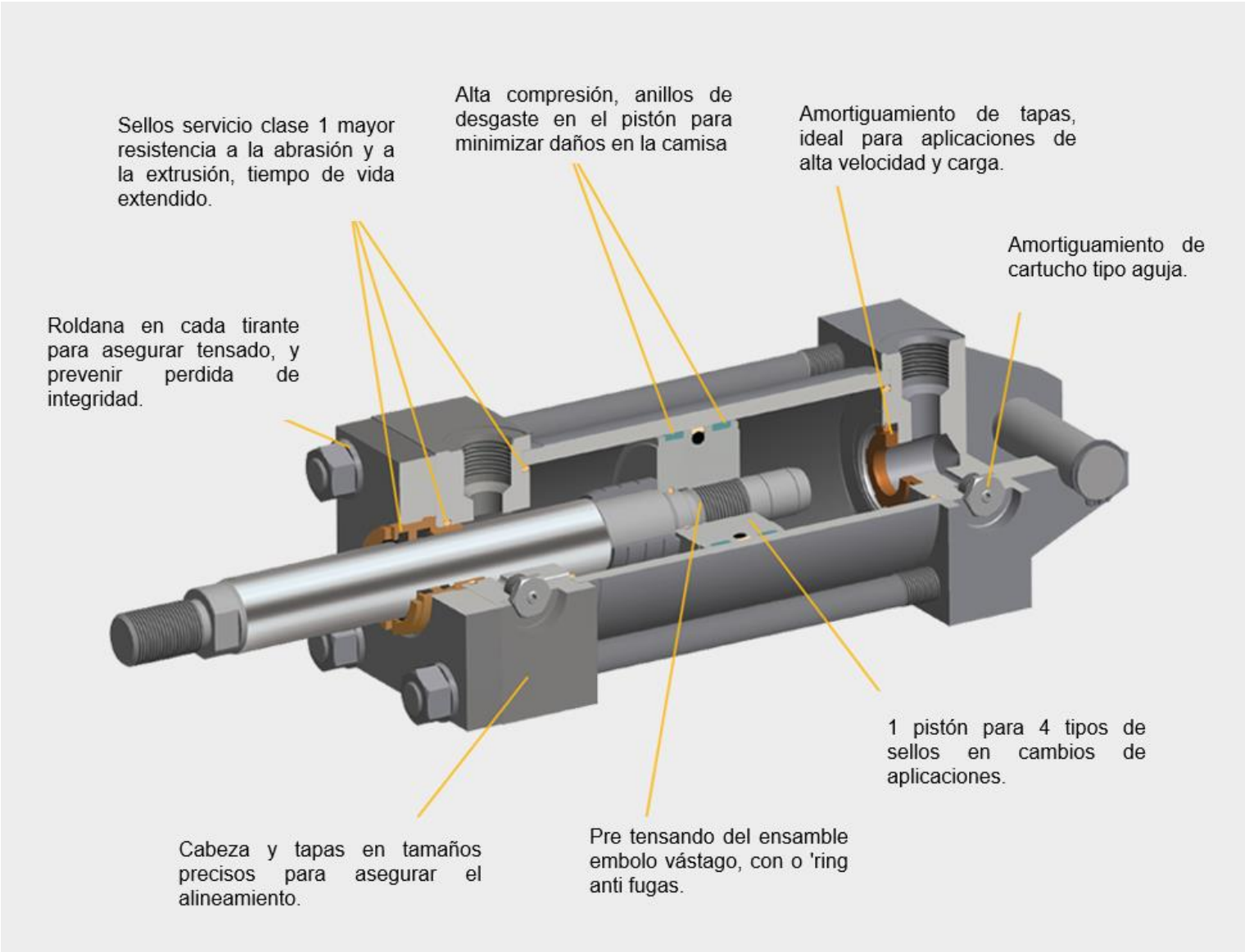

¡MEJORAS DE DISEÑO, MAYOR DESEMPEÑO!

La creciente demanda del mercado ha impulsado a la mejora continua de todos los elementos hidráulicos ofertados por Parker, ofreciendo a nuestros cliente, calidad, desempeño y confianza.

Cilindro de Fabricación Nacional

Parker Hannifin líder en la fabricación de cilindros hidráulicos bajo las normas de la Asociación Nacional de Potencia Fluida (NFPA National Fluid Power Association), además de ofrecer variantes en normativas DIN e ISO para ajustarse a los estándares internacionales.

Empleamos programas de modelación en 3D y análisis de elemento finito para verificar nuestros diseños, desarrollando cilindros de acuerdo con las especificaciones solicitadas y así entregar soluciones adecuadas, con la confianza y calidad que nos caracterizan.

Adquisiciones

Miller FLUID POWER · TAIYO · ATLAS CYLINDERS · Schrader Bellows®

Opciones Cilindros 2H Gen II Nacionales Estándares, Tiempos de Entrega

[ ] C K [ ] [ ] [ ] 2H [ ] N [ ] [ ] [ ] S [ ] [ ] 2 [ ] [ ] [ ]

Diámetro pulgadas
1.5
2.0
2.5
3.25
4.00
5.00
6.00

Doble vástago

Amortiguamiento

Modificaciones de montaje
P - Cuñas de seguridad para montaje C y F
M – Usar solo para puertos de manifold sello o´ring, aplicado solo para montaje C

Combinación de montajes

Montajes

T	Sin montaje
TB	Tirantes extendidos cabeza
TC	Tirantes extendidos tapa
TD	Tirantes extendidos ambos lados
J	Brida cabeza rectangular
JJ	Cabeza rectangular
H	Brida tapa rectangular
C	Patas laterales
BB	Clevis Hembra
D	Trunion en la cabeza
JB	Brida cuadrada en cabeza
HB	Brida cuadrada en tapa
HH	Tapa rectangular
F	Montaje hembra lateral
DB	Trunion en tapa
DD	Trunion fijo intermedio
DE	Trunion intermedio servicio pesado
SB	Esfera rotativa
SE	Esfera rotativa servicio pesado
TX	Montajes especiales

Sellos embolo
H - Parker HP (Standard)
K – Parker KP (Universal)
R – Parker RP (Resistente a la extrusión)
W – Parker WP (Medios mixtos)

N-Sin magneto

A-Sistema de guía TS200 con sellos de vástago clase 1.
F – Guía con sellos y limpiadores de PTFE

Puertos

T	Cuerda recta con O´Ring SAE (Estandar)
U	Puertos NPTF
R	Puertos BSP
P	Puertos bridados 4 barrenos SAE (3000PSI)
B	Puertos BSPT
G	Puertos rosca métrica
Y	Puertos rosca métrica ISO6149
M	Solo para opción M de modificaciones de montaje, Sellado O´ring

Sellos
1 – Sellos estandar
2 – Base agua
3 – Sellos EPR
4 – Sellos baja temperatura
5 – Sellos fluorocarbono
6 – Fluidos con alto contenido de agua
8 – Sellos energizados PTFE
E – Sellos fluorocarbono – Solo en el vástago
N – Sellos guía de PTFE todos los demás en fluorocarbono

Numero de vástago
1
2
3
4
5

Modificaciones especiales como.
Sobredimensionamiento de puertos
Cambio en posición de puertos
Sellos especiales
Tubo tope
Ajustadores de carrera
Otros

Estilo rosca vástago
4 – Macho estilo 4
7 – Hembra estilo 7
8 – Macho intermedio estilo 8
9 – Hembra corta estilo 9
55 – Cople estilo 55
3 – Cuerda especial

Usar para alargar la cuerda al doble

Cuerda de vástago
A – UNF estándar
H – UNF alta resistencia
M – Métrica
N – Sin cuerda

C – Diseño de amortiguamiento flotante
F – Amortiguamiento solido

Carrera en pulgadas

Tiempo de entrega de 5 días

Llenar obligatorio para ordenar

Todas las opciones no marcadas se irán al tiempo de entrega del componente no estándar, consultar tiempo de entrega con su representante de servicio al cliente

Resumen de Mejoras en el Cilindro 2H Gen II

Embolo Universal

- 1 embolo universal para 4 tipos de sellos, ideal para cambios de aplicaciones

Disminuir Daños

- Bandas de desgaste para disminuir daños en camisa

Amortiguamiento

- Amortiguamiento tipo cartucho para todos los diámetros, amortiguamiento preciso.

Anti Fugas

- Ensamble embolo vástago anti fugas para aplicaciones de baja presión

Integridad

- Roldana en tirantes para asegurar integridad del cilindro

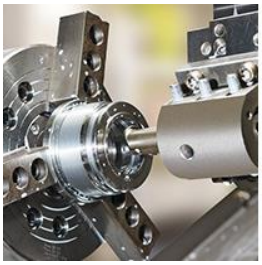

Nuevo Sistema de Sellado 2H Generación II

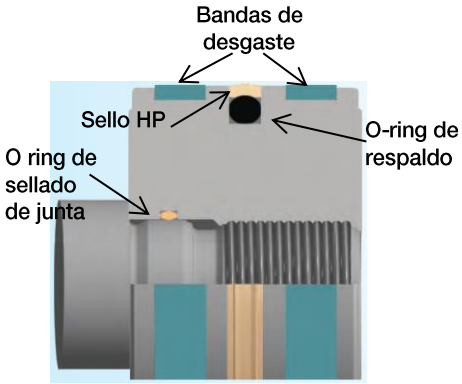

Sellos estándar HP

Reemplaza al sello Lip Seal.
Material poliuretano
Disponible en clase 1 y clase 4.

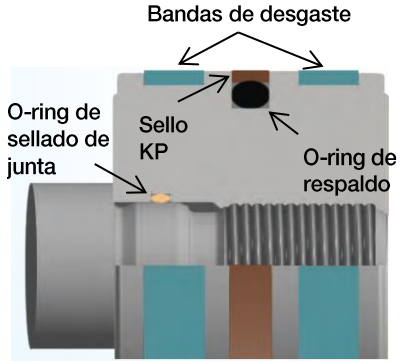

Sellos KP

Desempeño comparable al sello HiLoad.
Material bronce PTFE
Resistencia a alta temperatura, 204°C.
Disponible en todas las clases, reemplaza los estilos de alta carga y baja fricción.

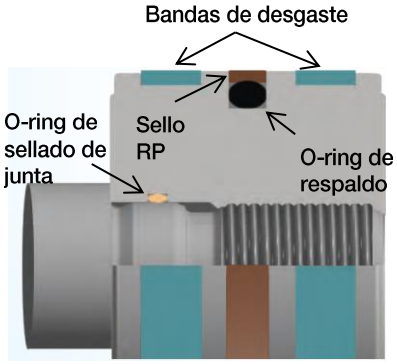

Sellos RP

Desempeño comparable con sellos metálicos.
Material Termoplástico reforzado.
Resistencia a la extrusión.
Disponible con orificio en embolo simulando el sello de anillos metálicos.